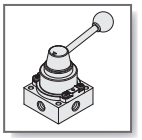

HVT 系列 — 小型手動閥

作動規格表與訂購稱呼說明

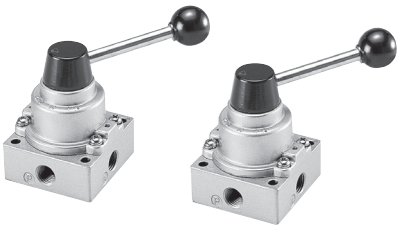

訂購稱呼代號

HVT — 200 — 6A

- HVT：型號
- 200：機種型式
  - 操作型式
    - 0：三位置中間關閉
    - 1：三位置中間排氣
    - 2：二位置
- 6A：連接口徑
  - 6A - 1/8"
  - 8A - 1/4"

規格表

項目 ＼ 機種	HVT - 200	
使用流體	空氣	
使用壓力範圍 kgf/cm²(Kpa)	1~7(100~700)	
使用溫度範圍 ℃	-5~60°C（不結凍）	
方口數	4口	
操作桿搖擺角度	左右各45°	
連接口徑 Rc(PT)	1/8	1/4
重量 g	280g	
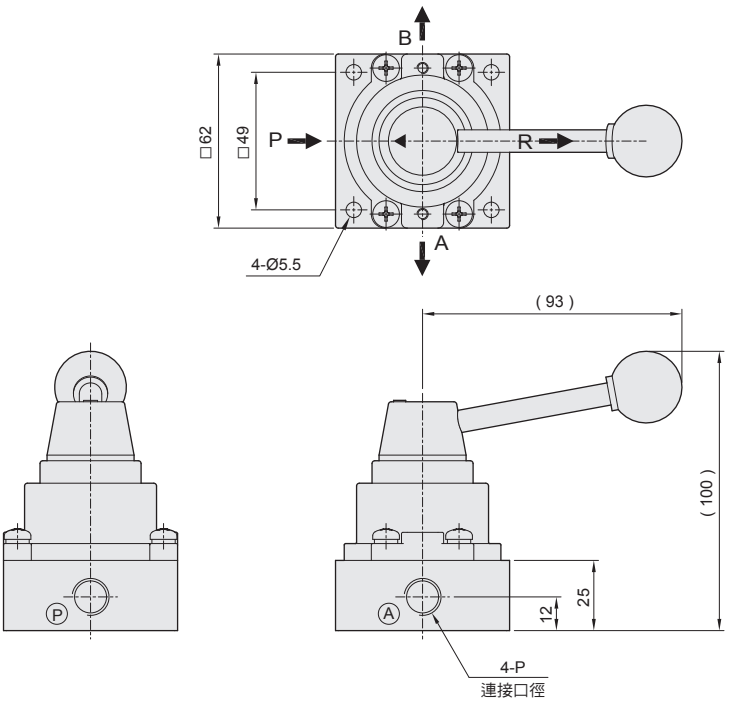
外觀圖形尺寸